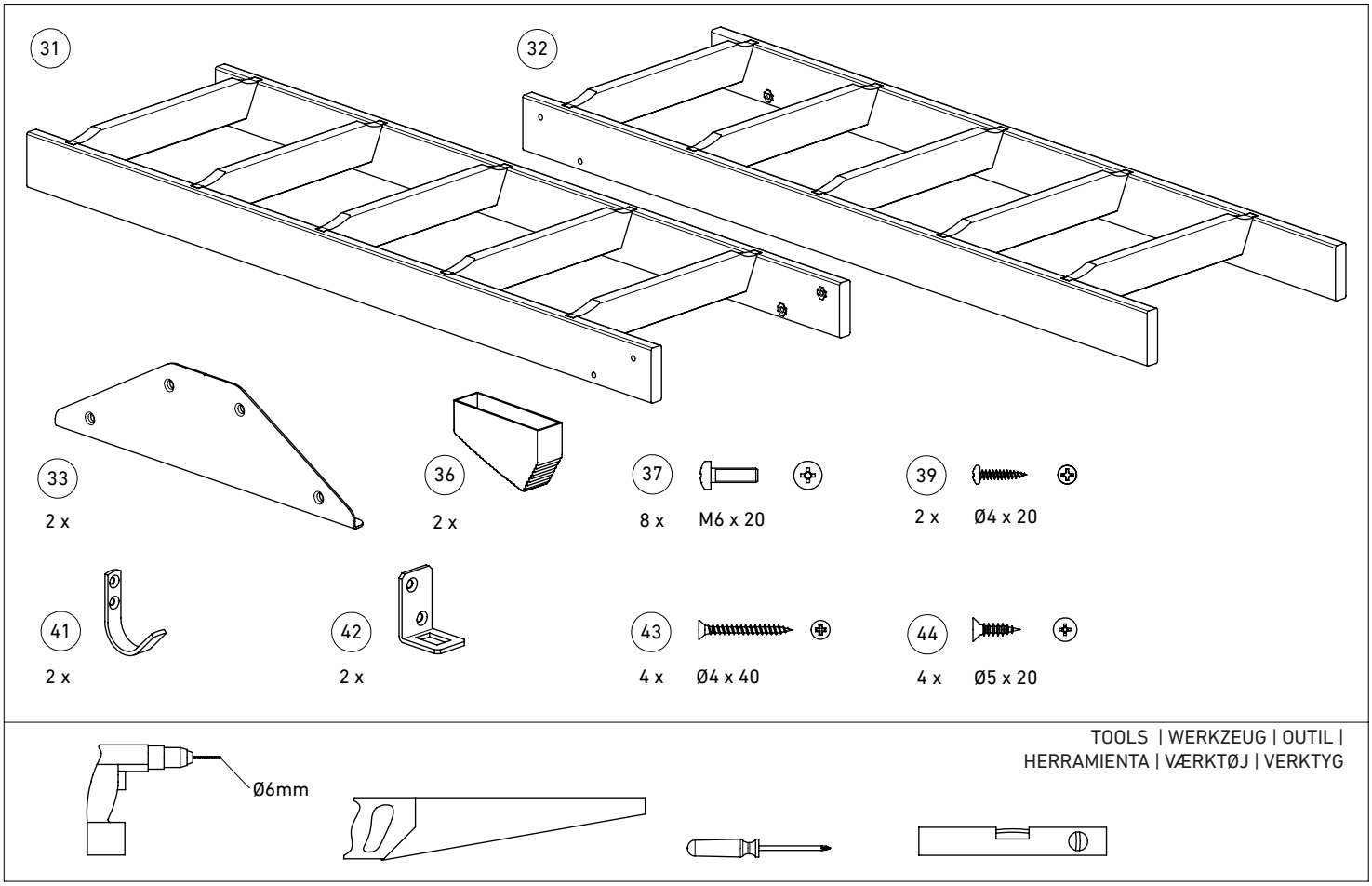
31
32
33
2 x
36
2 x
37
8 x
M6 x 20
39
2 x
Ø4 x 20
41
2 x
42
2 x
43
4 x
Ø4 x 40
44
4 x
Ø5 x 20
TOOLS | WERKZEUG | OUTIL |
HERRAMIENTA | VÆRKTØJ | VERKTYG
Ø6mm

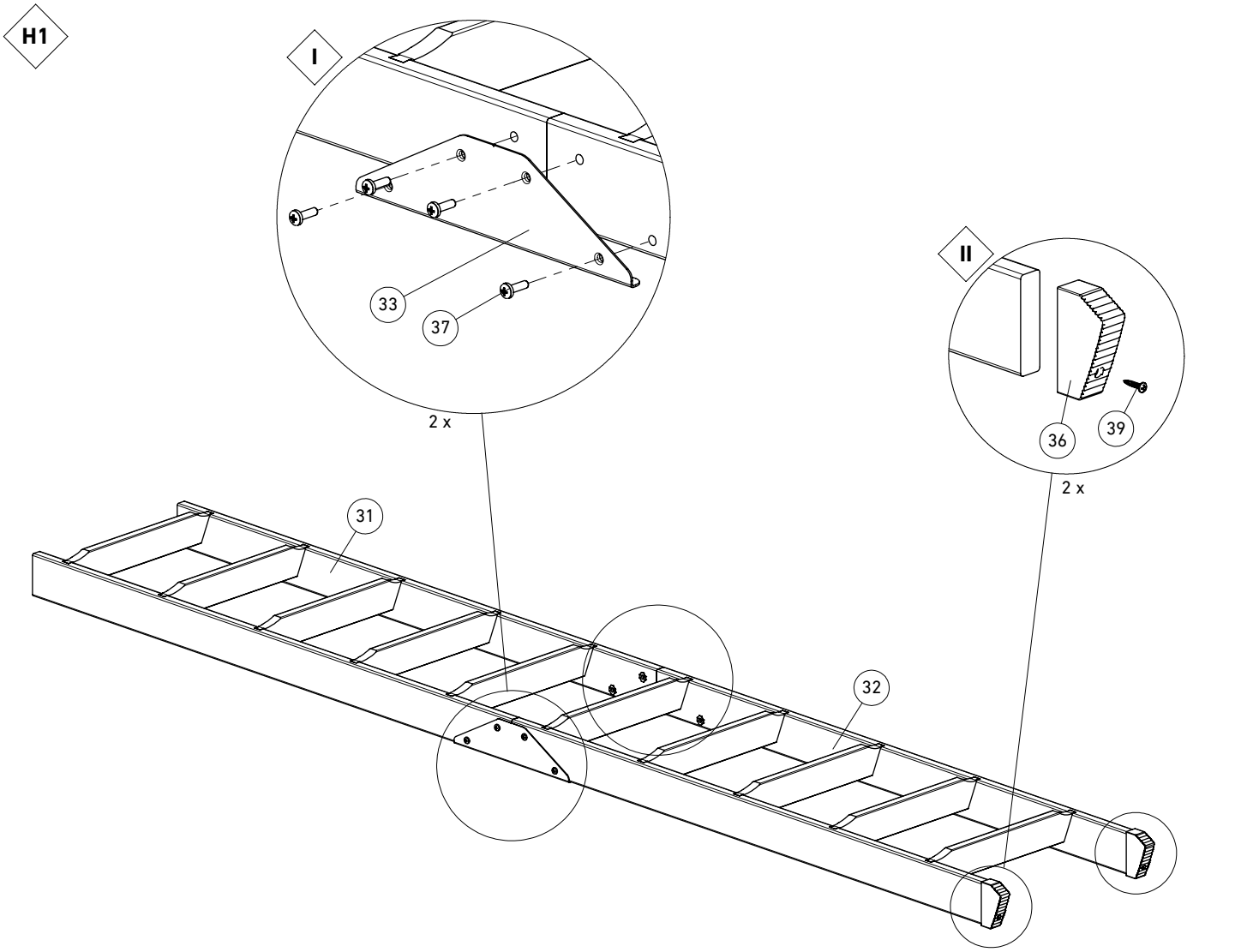
H1
I
33
37
2 x
II
36
39
2 x
31
32

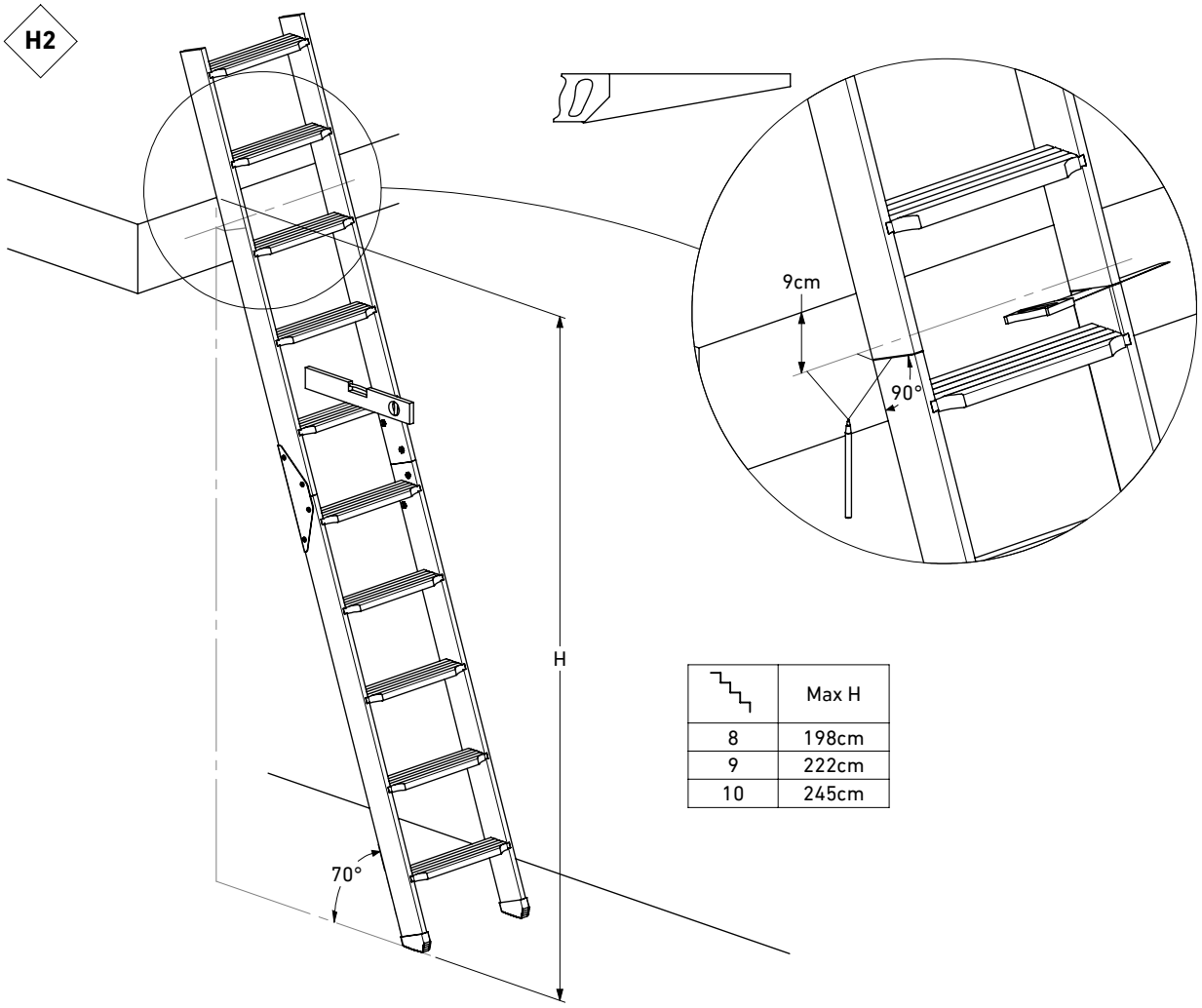
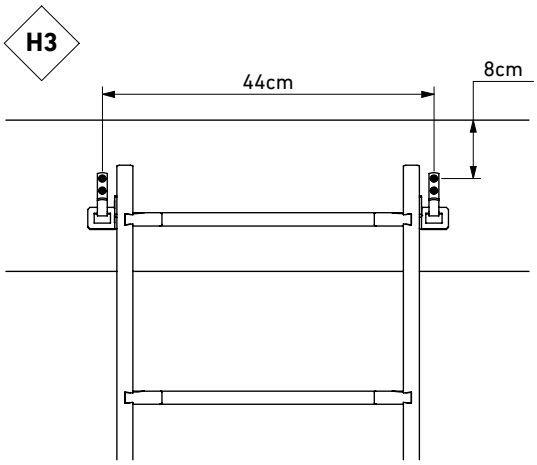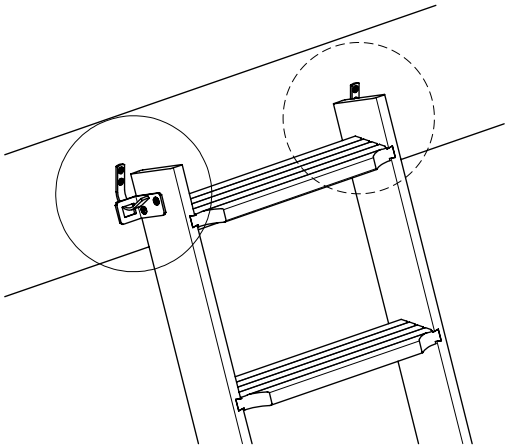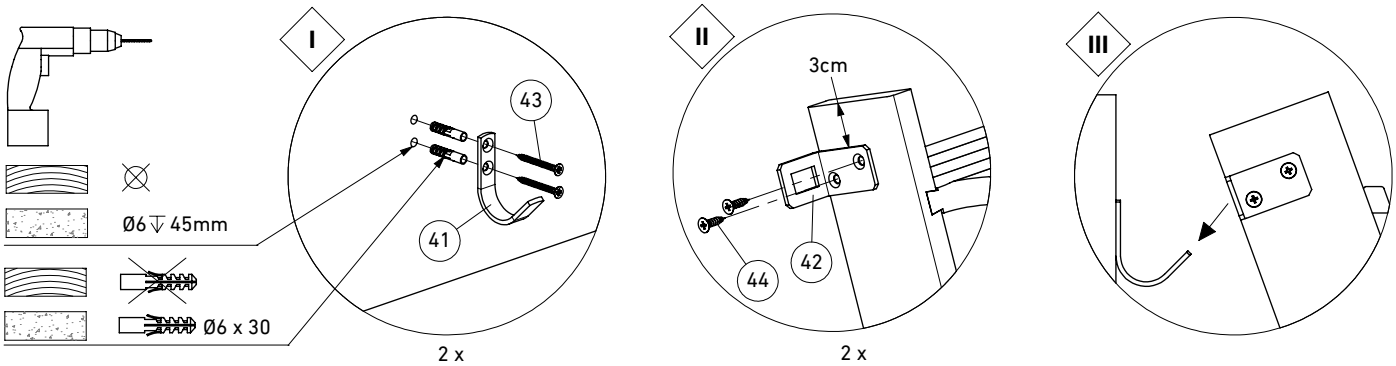
	Max H
8	198cm
9	222cm
10	245cm