BEAM-IT-UP | STORAGE NET | ABLAGENETZ | FILET DE RANGEMENT | RED DE ALMACENAJE

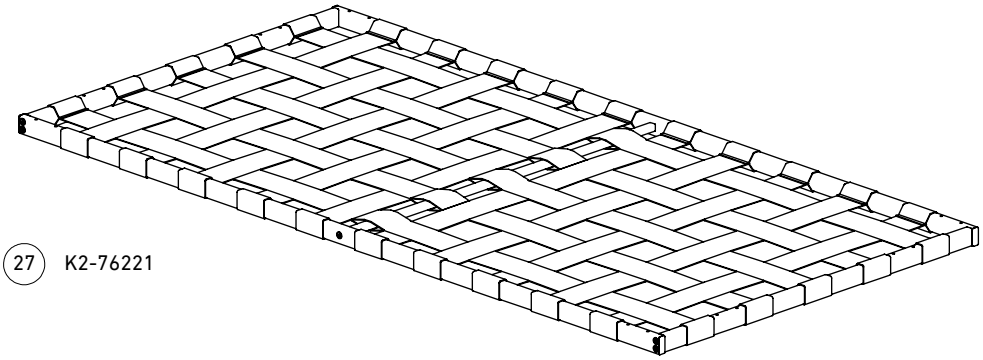

27 K2-76221

28 — 4 x K1-60110

29 — 4 x K1-60111

26 — 4 x K3-05017 M6 x 10

30 — 8 x K3-02204 M4 x 8

TOOLS | WERKZEUG | OUTIL | HERRAMIENTA | VÆRKTØJ | VERKTYG

3 mm

E1

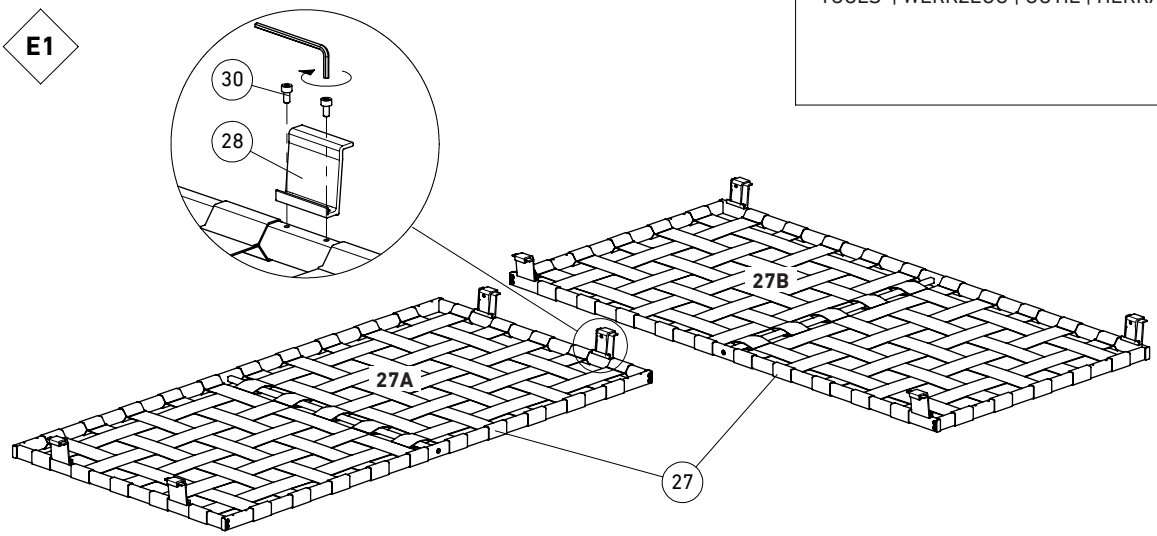
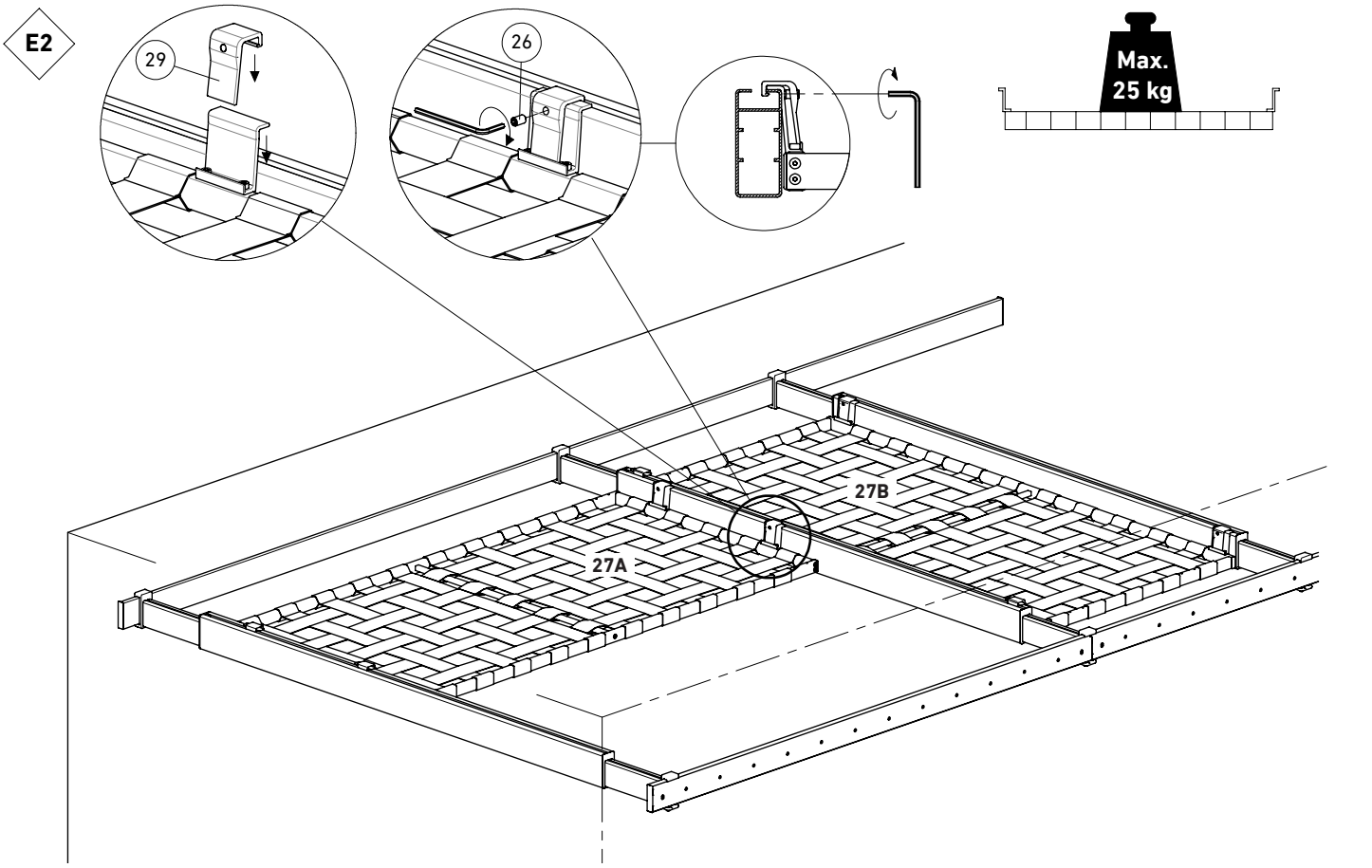
E2